FASSWAGEN.COM

Wasserfass Anhänger 3000 Liter

3000 Liter Wasserfass Anhänger für Bau und Kommune

Der Anhänger ist ausgelegt auf den Betrieb an Traktoren, Radladern und anderen Fahrzeugen mit DIN Zugöse - Kupplung. Er ist damit perfekt für den Bau, die Kommune und alle die Wasser vor Ort benötigen

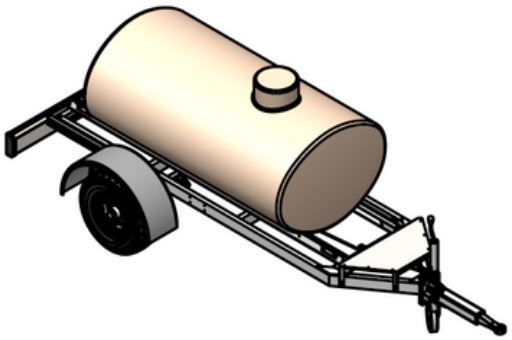

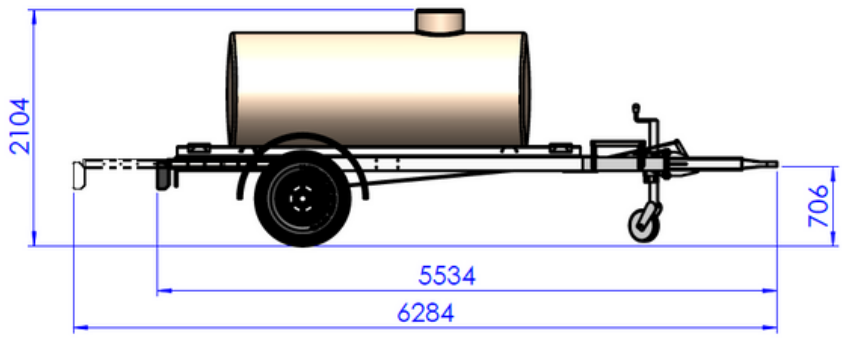

Der Anhänger kann individuell auf die Bedürfnisse ihres Bauhofs, ihrer Bauplanung oder von uns "Standard Ideal" ausgelegt werden

Die gängigsten Ausstattungen sind Auslaufhähne bis 4 Zoll, Motorpumpen und Schlauchhaspeln oder auch Schwemmbalken für die Baustellenreinigung

Austattungsmöglichkeiten

- 3000 L
- Pumpen in verschiedenen Varianten
- Verschiedene Schlauchaufroller
- 25, 40 km/h Zulassungen möglich

Schwallwände

Pumpen

Auslaufkombinationen

Schlauchaufroller

FASSWAGEN.COM

Technische Daten

Maße (in mm)

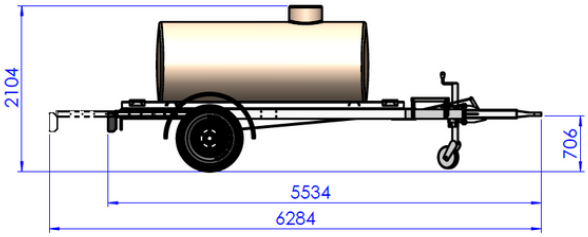

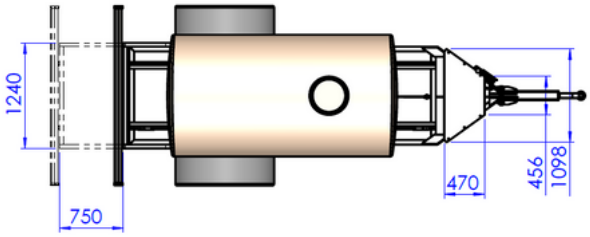

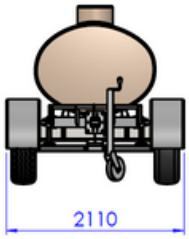

Gewichte (in kg)

Leergewicht ca. 900 kg
Zul. Gesamtgewicht: 6000 kg
max. Zuladung: 5100 kg
max. Zuladung bei vollem Fass: 2000 kg

Serienausstattung

- **CEMO GFK Fass mit 3000 Liter Volumen**
- **Tauchbad Feuerverzinktes Fahrgestell**
- **Auflaufbremseinrichtung mit Rückfahrautomatik**
- **300 x 80 mm Bremse**
- **BKT 11,5 80 / 15,3 14 PR Bereifung**
- **Automatisch klappendes Stützrad**
- **Beleuchtungseinrichtung 12 Volt mit 7 poligem Stecker**

Zusätzlich notwendige Ausstattung für 40 km/h Zulassung:

- **Kotflügel**
- **Unterfahrschutz**

Ausstattungen:

Unsere Wasserfassanhänger mit GFK Fass können mit verschiedenen Pumpen, Schlauchhaspeln und weiteren Auf- und Anbauteilen aufgerüstet werden. Wenden Sie sich für Fragen diesbezüglich gerne an uns oder ihren Fachhändler vor Ort!